NISSAN

フィガロ

車体修復要領書 車体寸法図集

FK10型車

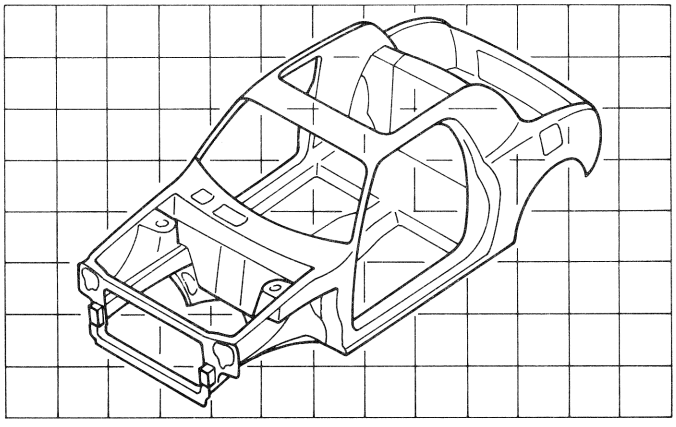

FK10型車の発売に伴い車体寸法図集を発行いたします。

A701054

1991

車　　名	フィガロ	発売	91. 2～
適用車種	ＦＫ10型２ドアクーペ		

アンダーボディー

投　影　寸　法（mm）

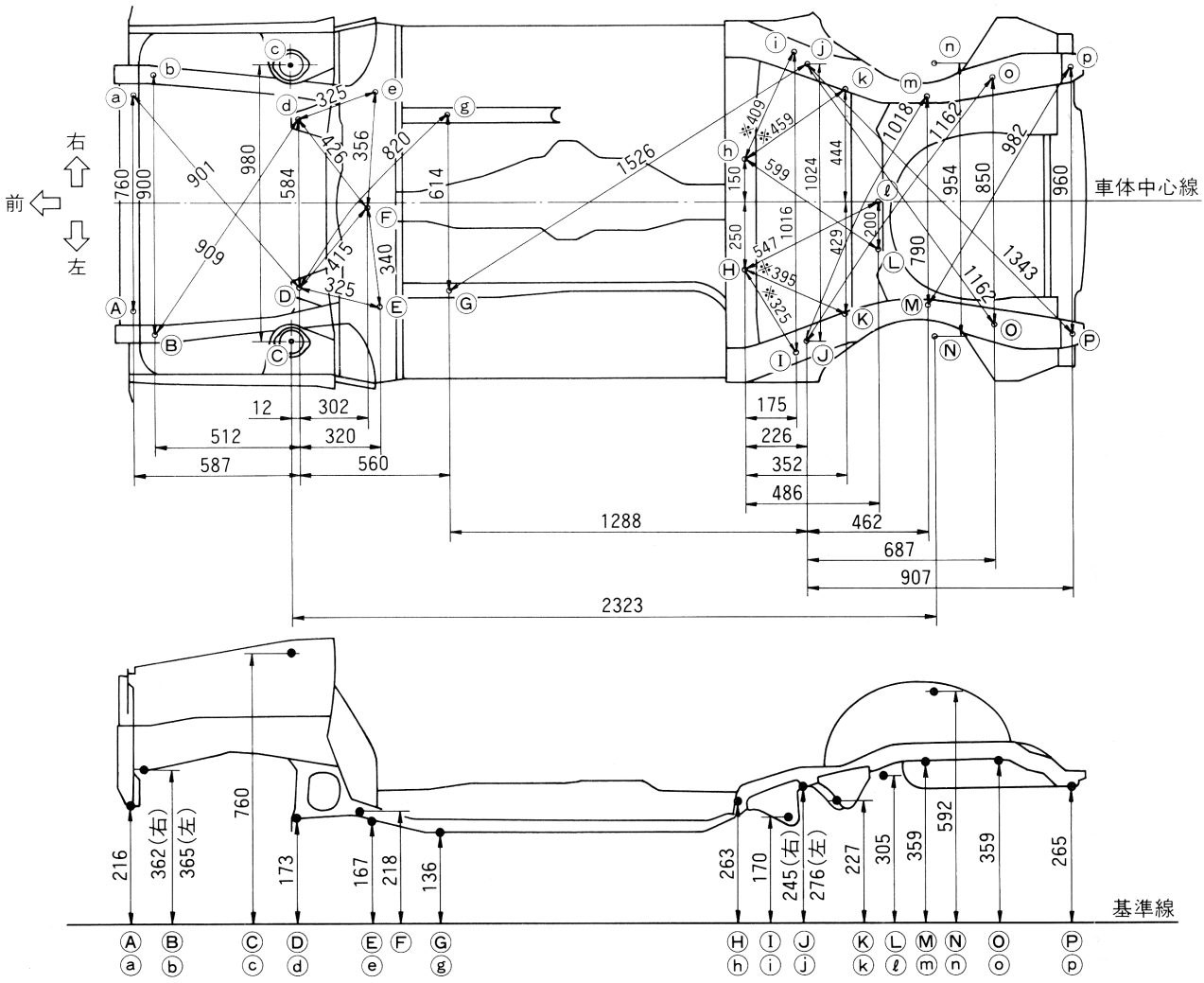

注：表中の※印寸法は２点間の直線寸法を示す。
　　寸法の記載が片側のみの箇所は左右対称。

センタリングゲージ取付位置
Ⓐ～ⓐ、Ⓑ～ⓑ、Ⓖ～ⓖ、Ⓜ～ⓜ、Ⓞ～ⓞ、Ⓟ～ⓟ

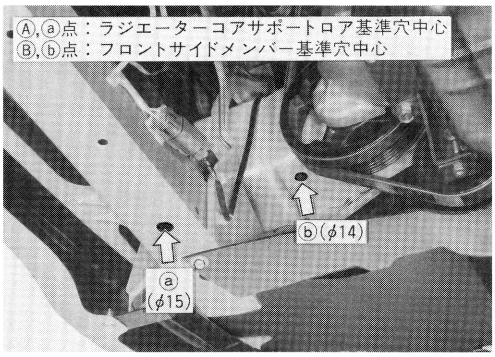
Ⓐ,ⓐ点：ラジエーターコアサポートロア基準穴中心
Ⓑ,ⓑ点：フロントサイドメンバー基準穴中心
ⓑ(φ14)
ⓐ
(φ15)

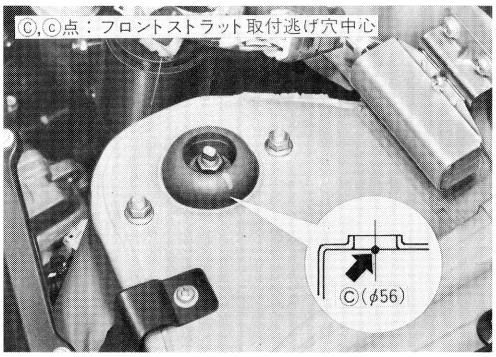
Ⓒ,ⓒ点：フロントストラット取付逃げ穴中心
Ⓒ(φ56)

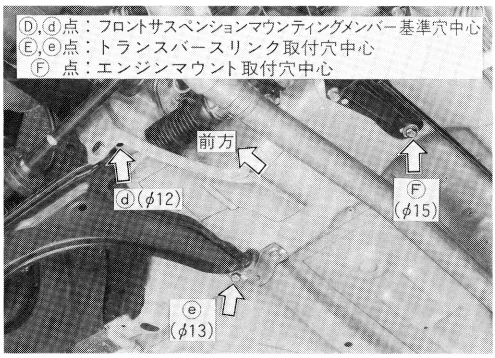
Ⓓ,ⓓ点：フロントサスペンションマウンティングメンバー基準穴中心
Ⓔ,ⓔ点：トランスバースリンク取付穴中心
Ⓕ 点：エンジンマウント取付穴中心
前方
ⓓ(φ12)
Ⓕ
(φ15)
ⓔ
(φ13)

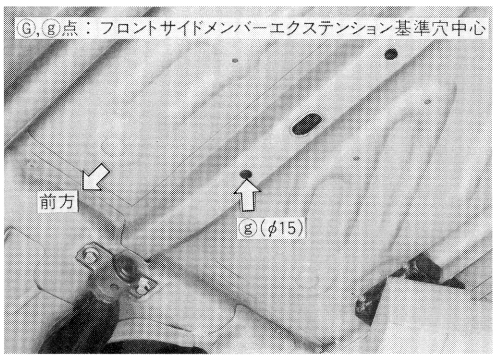
Ⓖ,ⓖ点：フロントサイドメンバーエクステンション基準穴中心
前方
ⓖ(φ15)

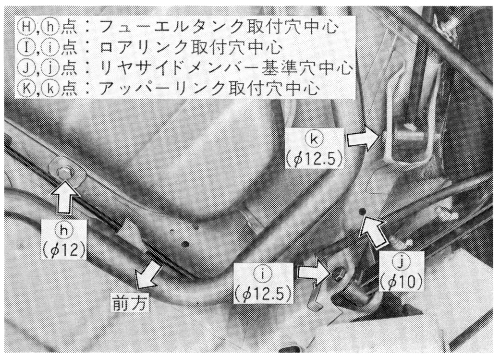
Ⓗ,ⓗ点：フューエルタンク取付穴中心
Ⓘ,ⓘ点：ロアリンク取付穴中心
Ⓙ,ⓙ点：リヤサイドメンバー基準穴中心
Ⓚ,ⓚ点：アッパーリンク取付穴中心
ⓚ
(φ12.5)
ⓗ
(φ12)
ⓘ
(φ12.5)
ⓙ
(φ10)
前方

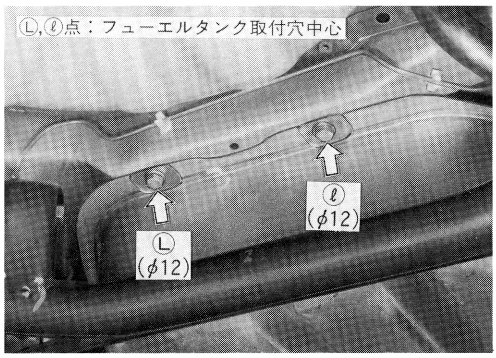
Ⓛ,ⓛ点：フューエルタンク取付穴中心
ⓛ
(φ12)
Ⓛ
(φ12)

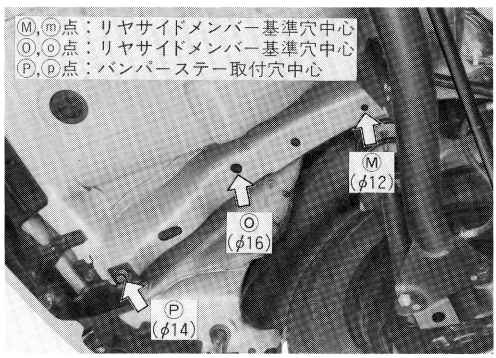
Ⓜ,ⓜ点：リヤサイドメンバー基準穴中心
Ⓞ,ⓞ点：リヤサイドメンバー基準穴中心
Ⓟ,ⓟ点：バンパーステー取付穴中心
Ⓜ
(φ12)
Ⓞ
(φ16)
Ⓟ
(φ14)

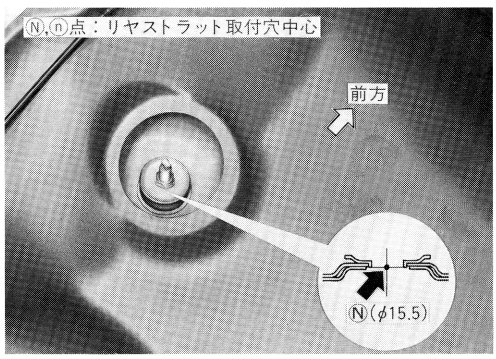
Ⓝ,ⓝ点：リヤストラット取付穴中心
前方
Ⓝ(φ15.5)

車　　名	フィガロ	発売	91. 2～
適用車種	ＦＫ10型２ドアクーペ		

エンジンルーム

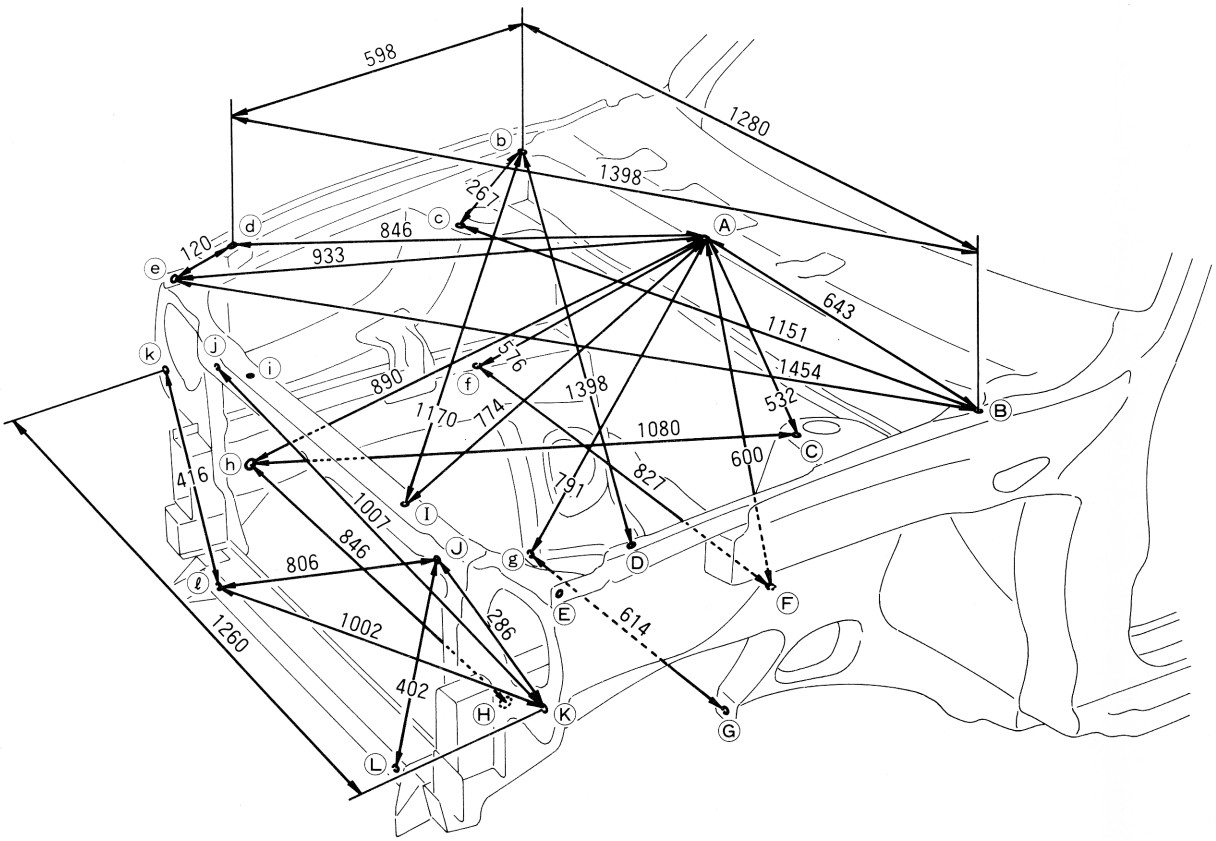

図示以外の直線寸法

注：寸法の記載が片側のみの箇所は左右対称。

測定点	寸法(mm)	測定点	寸法(mm)
Ⓒ～ⓒ	980	ⓕ～Ⓒ	935
Ⓓ～ⓓ	1247	Ⓔ～ⓘ	882
Ⓔ～ⓔ	1251	Ⓖ～ⓒ	1004
Ⓕ～ⓒ	942		

Ⓐ点：カウルトップシール取付穴中心
（車体中央点）

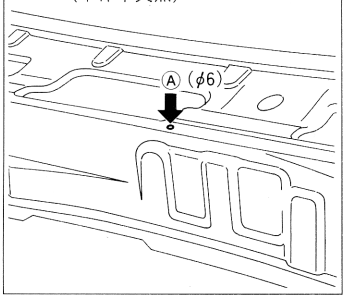

Ⓑ,ⓑ点：カウルトップサイド基準穴中心
Ⓒ,ⓒ点：ストラット取付穴中心

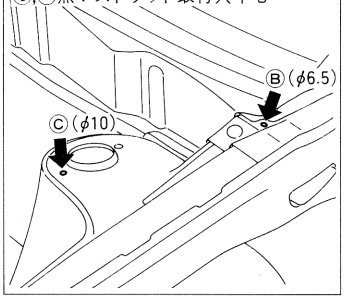

Ⓓ,ⓓ,Ⓔ,ⓔ点フェンダー取付穴中心

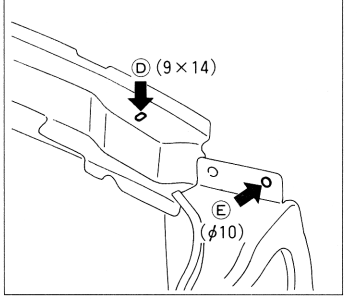

Ⓕ点：エアコン配管用穴中心

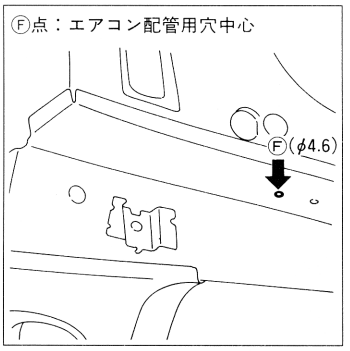

ⓕ 点：パワステホースブラケット取付穴中心
Ⓖ,ⓖ点：トランスバースリンク取付穴中心

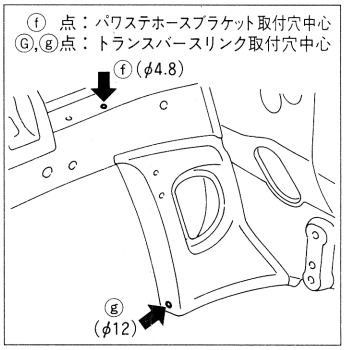

Ⓗ,ⓗ点：フロントサイドメンバー基準穴中心

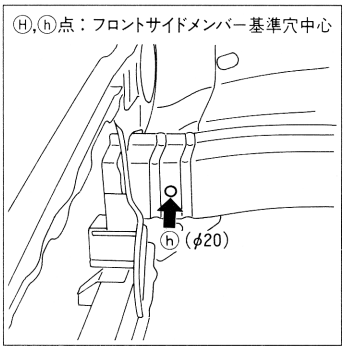

Ⓘ,ⓘ点：ラジエーターグリル取付穴中心
Ⓙ,ⓙ点：フードヒンジ取付穴中心

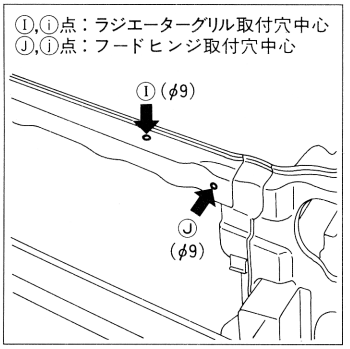

Ⓙ,ⓙ点：フードヒンジ取付穴中心
Ⓚ,ⓚ点：ラジエーターコアサポートサイド基準穴中心
Ⓛ,ⓛ点：ラジエーターコアロアー基準穴中心

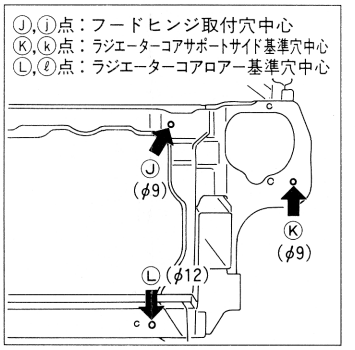

車　　名	フィガロ	発売	91. 2～
適用車種	ＦＫ10型２ドアクーペ		

ボディーサイド

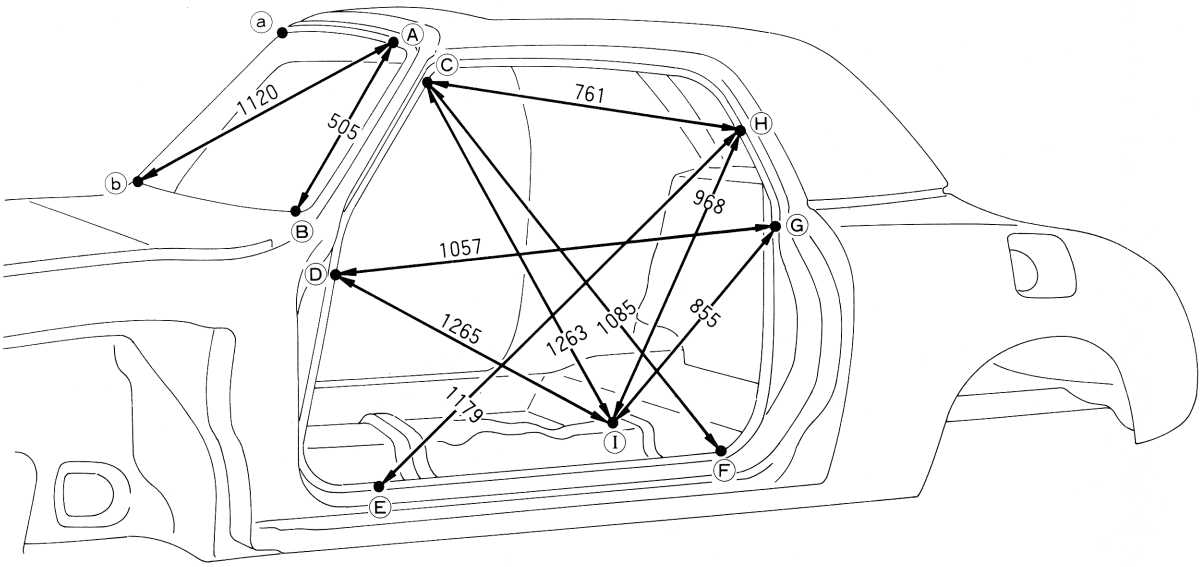

図示以外の直線寸法

測　定　点	寸法(mm)
Ⓐ～ⓐ	806
Ⓑ～ⓑ	1241
Ⓒ～ⓒ	1047
Ⓓ～ⓓ	1272
Ⓔ～ⓔ	1284
Ⓕ～ⓕ	1285
Ⓖ～ⓖ	1274
Ⓗ～ⓗ	1131

注：寸法の記載が片側のみの箇所は左右対称。

Ⓐ,ⓐ点：ルーフ合わせ段付部

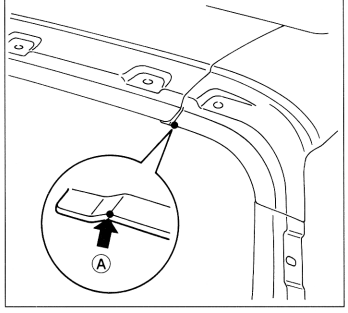

Ⓑ,ⓑ点：フロントピラーアウター段付部

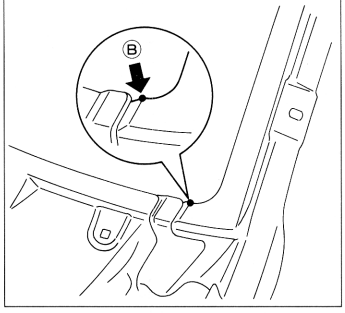

Ⓒ,ⓒ点：フロントピラーアウター段付部

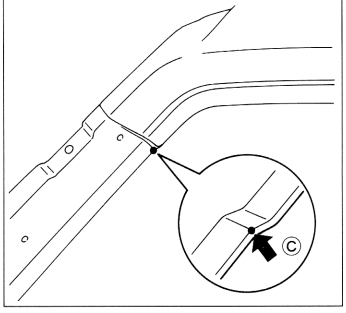

Ⓓ,ⓓ点：フロントアウターアッパーピラー段付部

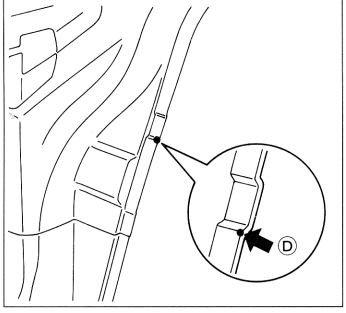

Ⓔ,ⓔ点：シルアウターエクステンション切欠き

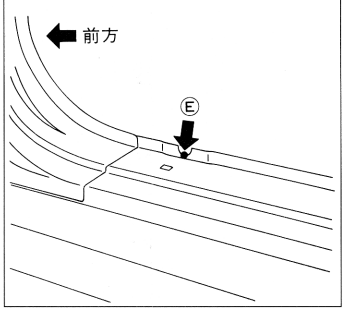

Ⓕ,ⓕ点：リヤフェンダー段付部

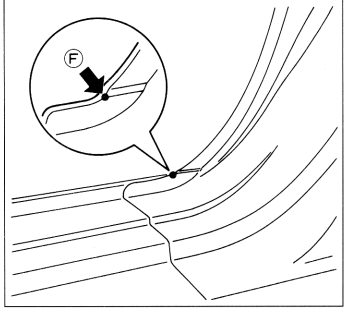

Ⓖ,ⓖ点：ウエザーストリップ取付穴中心
Ⓗ,ⓗ点：ルーフサイドフランジ基準穴中心

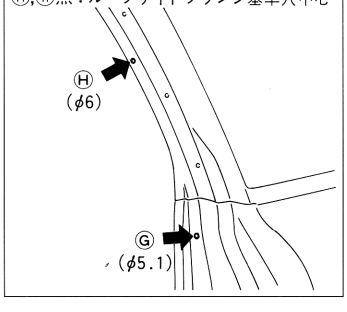

Ⓘ点：リヤフロアトンネルスタッドボルト中心

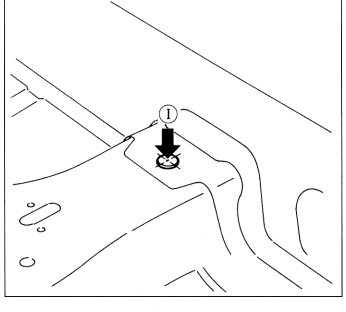

車　　名	フィガロ	発売	91．2～
適用車種	ＦＫ10型２ドアクーペ		

リヤエンド

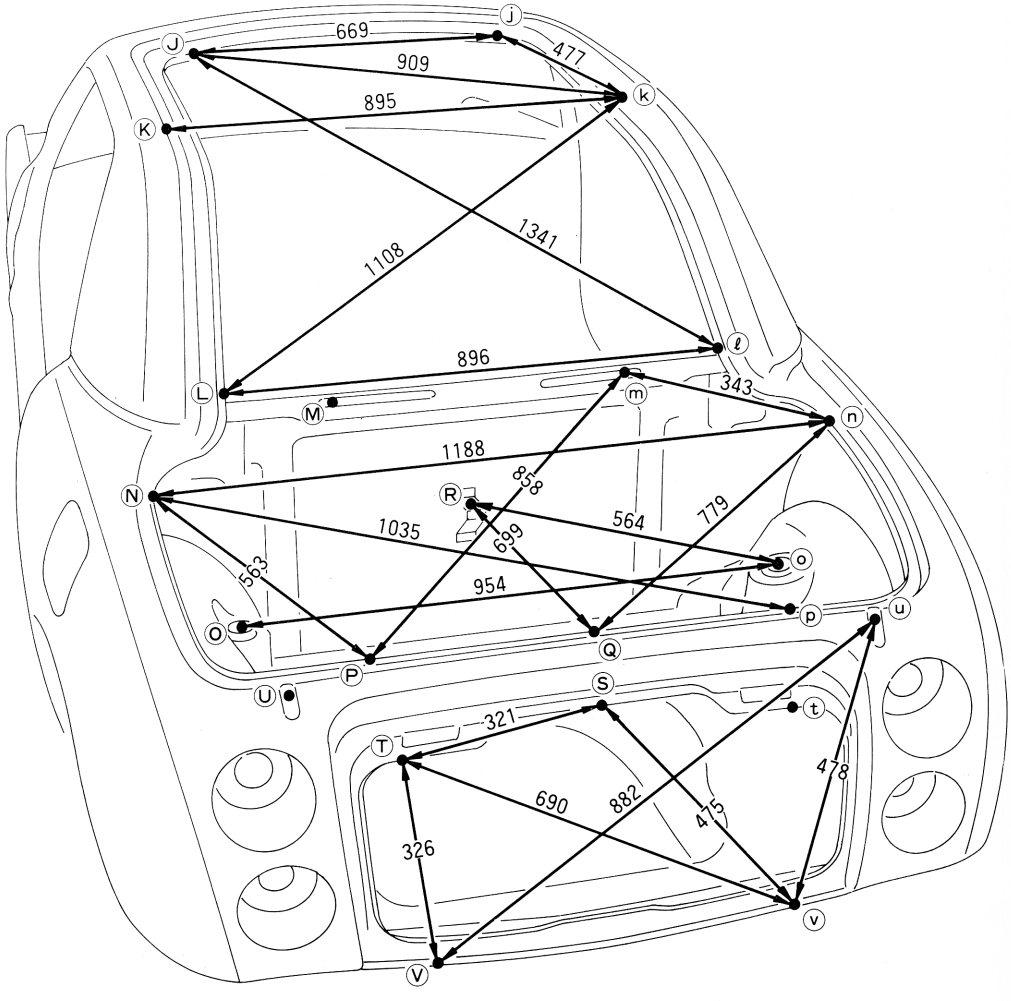

注：寸法の記載が片側のみの箇所は左右対称。

Ⓙ,ⓙ点：ルーフサイドドリップ段付部

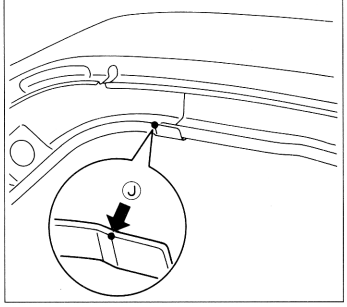

Ⓚ,ⓚ点：バンパーリンク取付穴中心

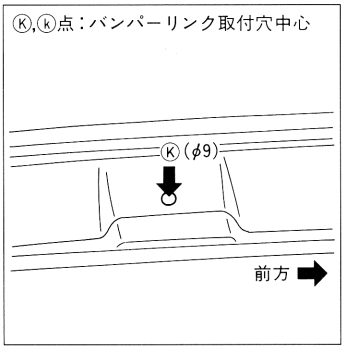

Ⓛ,ⓛ点：リヤフェンダードリップ段付部

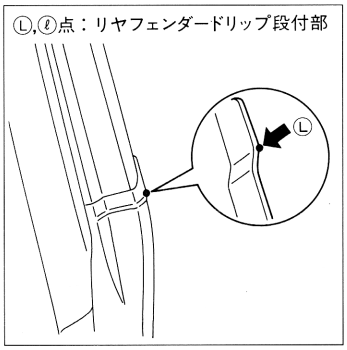

Ⓜ,ⓜ点：リヤパーセルシェルフ
フィニッシャー取付穴中心

Ⓝ,ⓝ点：リヤフェンダードリップエクステンション端末

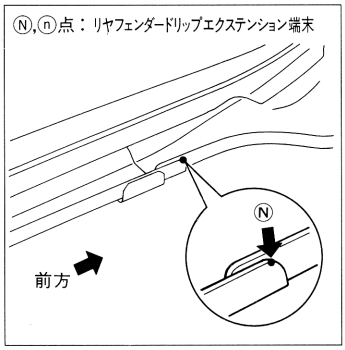

Ⓞ,ⓞ点：リヤストラット取付穴中心

Ⓟ,ⓟ,Ⓣ,ⓣ点：リヤウエザーストリップレインフォース段付部
Ⓤ,ⓤ点：トランクヒンジ取付穴中心

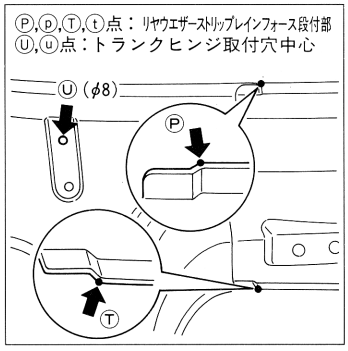

Ⓠ,Ⓢ点：リヤウエザーストリップレイン
フォース切欠き（車体中央点）

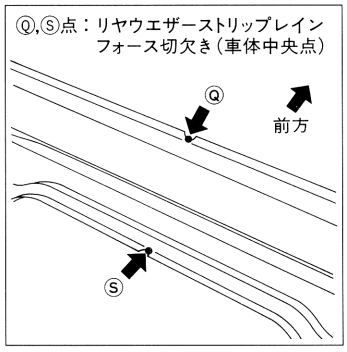

Ⓡ点：トランクトレー取付穴中心
（車体中央点）

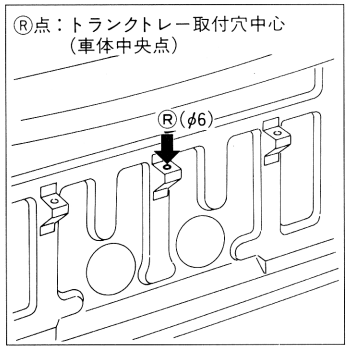

Ⓥ,ⓥ点：リヤフロアフランジ段付部

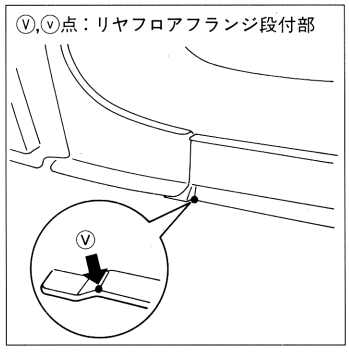

Humanity Integrity & Technical Excellence for Quality Service

HITEQ

心と技術の出会い——日産サービス

この資料を入手ご希望の方は、最寄りの日産販売会社に、代金を添えてお申し込みください。
下記へ直接お申し込みいただく場合には、在庫をご確認のうえ、実費と消費税及び送料500円を、現金書留でお送りください。

車体修復要領書 **車体寸法図集**

NISSAN フィガロFK10型車

資料コード　A701054

実費　**400円**　（実費には、消費税は含まれておりません。）

無断転載を禁ず

発行年月　1991年2月

編集発行　**日産自動車株式会社**
サービス技術部　技術課
〒104-23　東京都中央区銀座6-17-1
TEL　(03) 5565-2407（ダイヤルイン）

Ⓚ-21-4

日産自動車株式会社